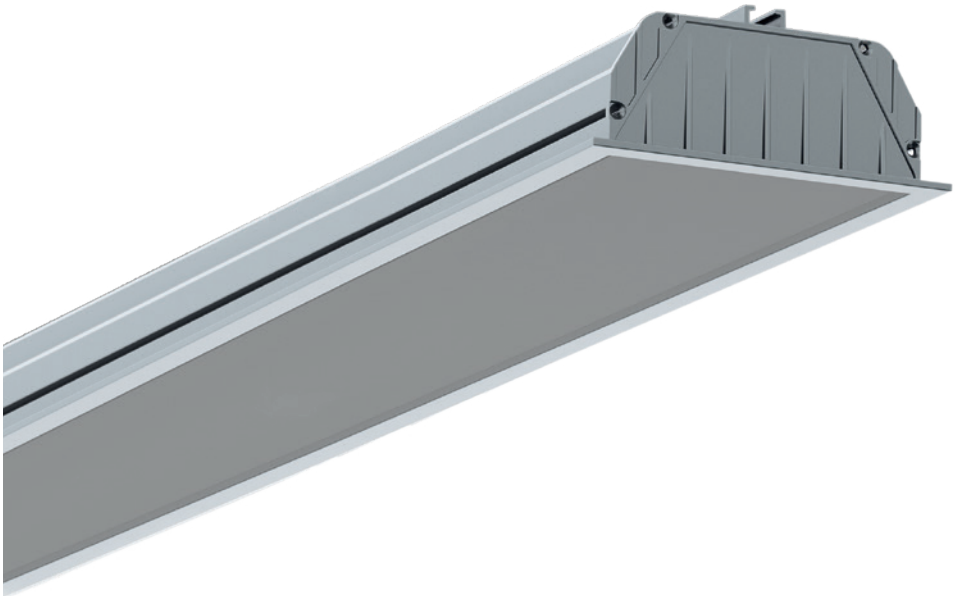

GAMME ALUR V2

+ PRODUIT

- Design très fin
- Installation facile
- 50 000 h L90B10

UN LINÉAIRE ENCASTRÉ ESTHÉTIQUE

Design épuré pour un encastrement élégant et discret (8cm de largeur).
Utilisation d'un double diffuseur optique pour un confort optimal.
Homogénéité d'éclairement de la surface utile pour une lumière confortable.

UNE PERFORMANCE SUR-MESURE

Très bonne efficacité lumineuse (105 lm/W).
Diffusion de la lumière sur 105°.
Durée de vie de 50 000 h (L90B10).

SIMPLICITÉ D'UTILISATION

Encastrement sans outil au moyen d'un système de ressorts.
Alimentation déportée et livrée connectée au luminaire.
Choix d'une alimentation standard, 1-10V ou DALI.

APPLICATIONS

Bureaux, commerces, locaux scolaires, …

photos non contractuelles - les données peuvent faire l'objet de modifications

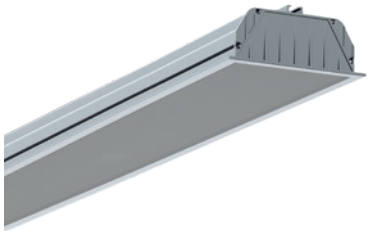

ALUR V2 - 105°

IP40 | IK02 | IRC 80 | UGR <19 | 105° | ON OFF > 15 000 | RGO EN 62471 | CE | RoHS | COMPATIBLE

Luminaire en profilé d'aluminium anodisé de 8 cm de large permettant un encastrement aussi discret qu'efficace grâce au 105 lm/W émis. Durée de vie de 50 000h L90B10. Pose par système de ressorts ou par encastrement sur fers porteurs de plafonds modulaires.

1 Kg | 1.8 Kg — Longueurs : 595 mm et 1195 mm

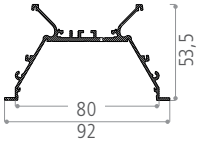

Encastrement sur fers porteurs de plafonds modulaires (0,6m et 1,2m)

Unité : mm

1.5 Kg | 3 Kg — Longueurs : 970 mm et 1940 mm

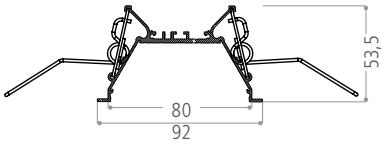

Encastrement par système de ressorts (1m et 2m)

Unité : mm

Matériaux / composants	Profilé en aluminium anodisé - Diffuseur clair en PC et film opalin
Caractéristiques	Installation en encastré avec ressorts en plafond type staff ou métallique
Driver	INCLUS : Standard ou DALI, au choix (alimentation déportée)
Caractéristiques électriques d'entrée	220-240 VAC / 50-60 Hz
Facteur de puissance	> 0,9
Type de LED	SMD de Seoul SC
Ellipse de MacAdam	< 3 SDCM
Durée de vie minimale	L90B10 = 50 000 h (Ta = 25°C)
Température de fonctionnement	-20°C / +45°C

VERSION	FLUX LUMINEUX SORTANT	PUISSANCE TOTALE CONSOMMÉE (AVEC DRIVER)	EFFICACITÉ LUMINEUSE (AVEC DRIVER)	T° DE COULEUR	COULEUR	DRIVER	CODE
0,6 m 20 W	1600 lm	15,3 W	105 lm/W	4000 K	Gris aluminium	Standard	**AL2N15W595ST**
						DALI	**AL2N15W595DA**
1,2 m 30 W	3200 lm	30,6 W				Standard	**AL2N31W1195ST**
						DALI	**AL2N31W1195DA**
1 m 24 W	2700 lm	25,8 W				Standard	**AL2N26W970ST**
						DALI	**AL2N26W970DA**
2 m 48 W	5400 lm	51,6 W				Standard	**AL2N51W1940ST**
						DALI	**AL2N51W1940DA**